ENSTO

BETA-BT series

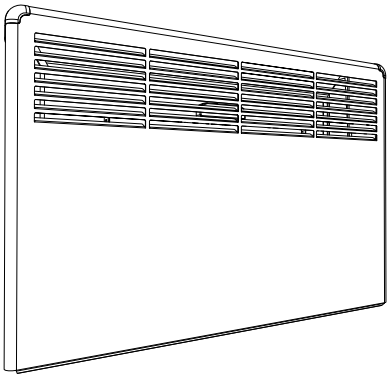

ENG Installation and Operation Instructions..... 10
FIN Asennus- ja käyttöohjeet..... 13
SWE Installations- och bruksanvisningar..... 16
DEU Installations- und Bedienungsanleitung..... 19
EST Paigaldus- ja kasutusjuhised 22
FRA Instructions d'installation et d'utilisation..... 25
LAV Uzstādīšanas un ekspluatācijas instrukcijas..... 28
LIT Montavimo ir eksploatavimo instrukcijos..... 31
NOR Installeringsinstruksjoner og bruksanvisning..... 34
POL Instrukcja instalacji i obsługi..... 37
SRB Uputstvo za ugradnju i rad..... 40
UKR Інструкції з установки та експлуатації..... 43
RUS Руководство по установке и эксплуатации..... 47

Bluetooth®

IP21 / IP24

001

RAK124
26.6.2019

© Ensto 2019

1.1

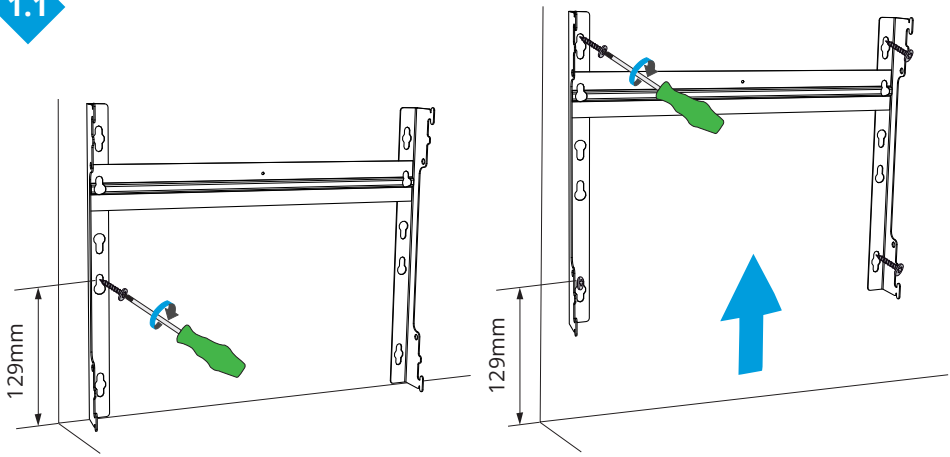

1.2

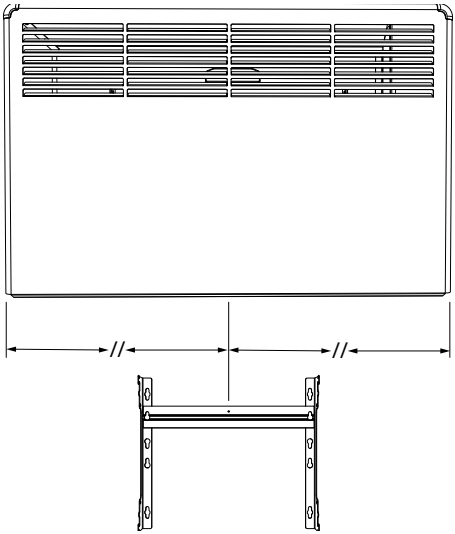

1.3

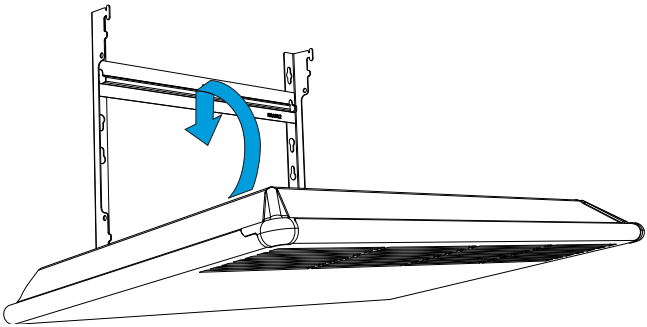

RAK124 / © Ensto 2019

1.4

IP24

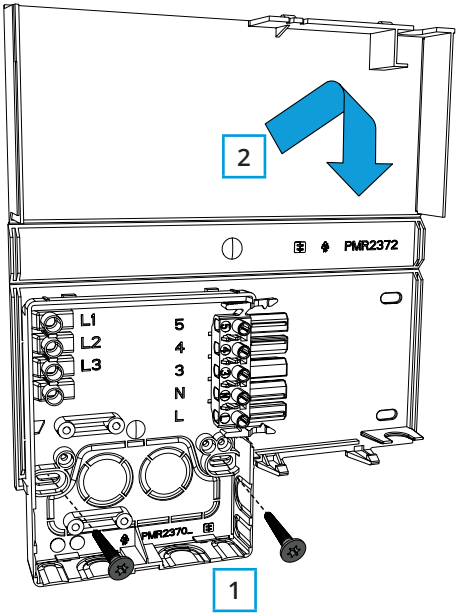

1.5

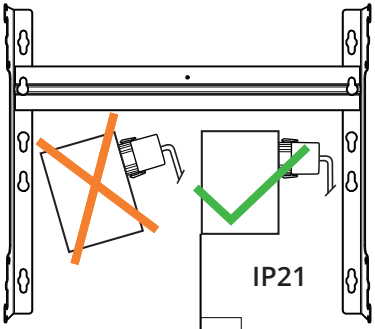

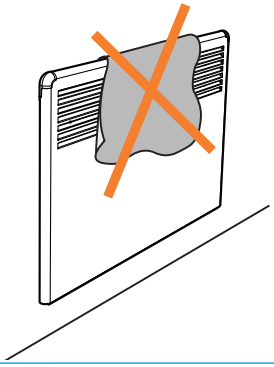

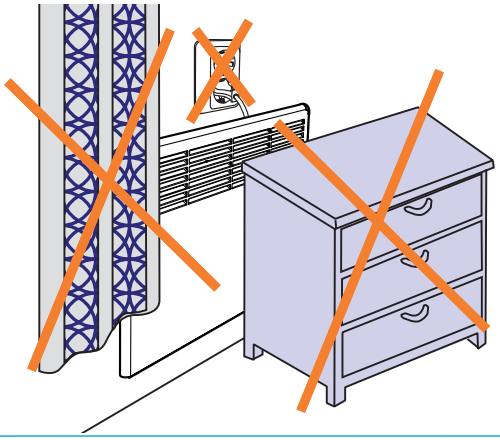

2.a

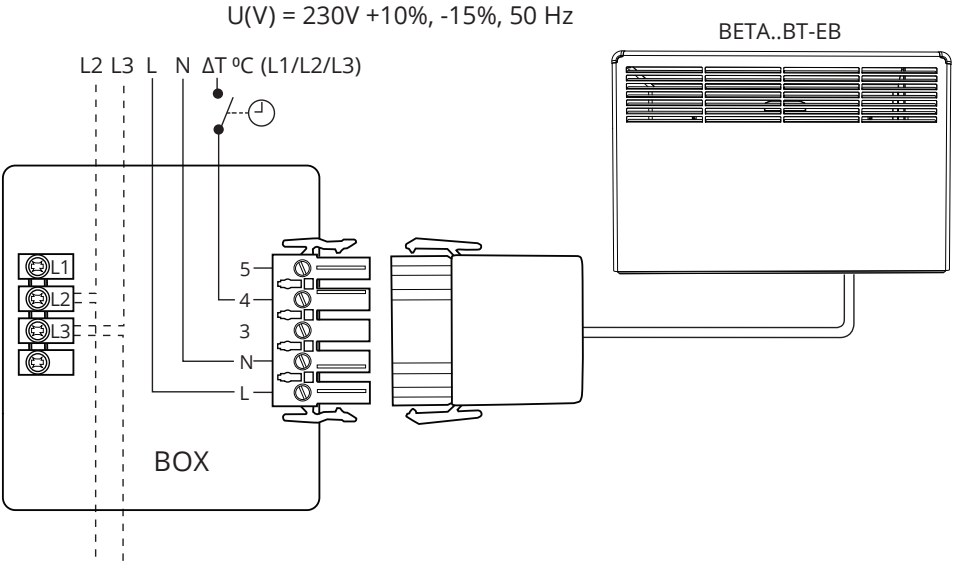

2.b

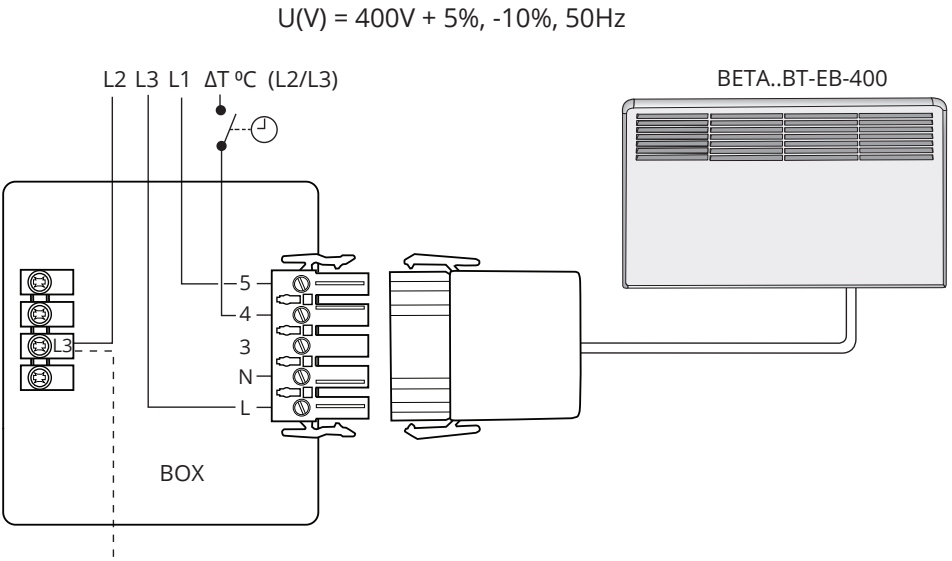

RAK124 / © Ensto 2019

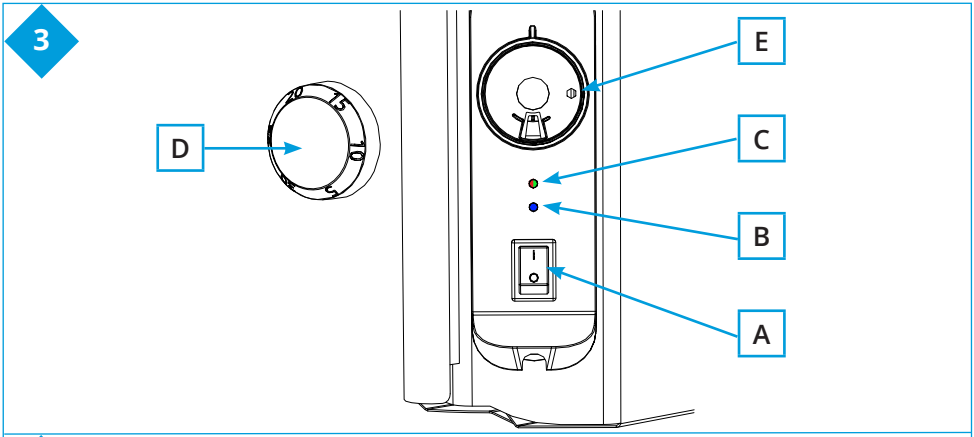
3
D
E
C
B
A

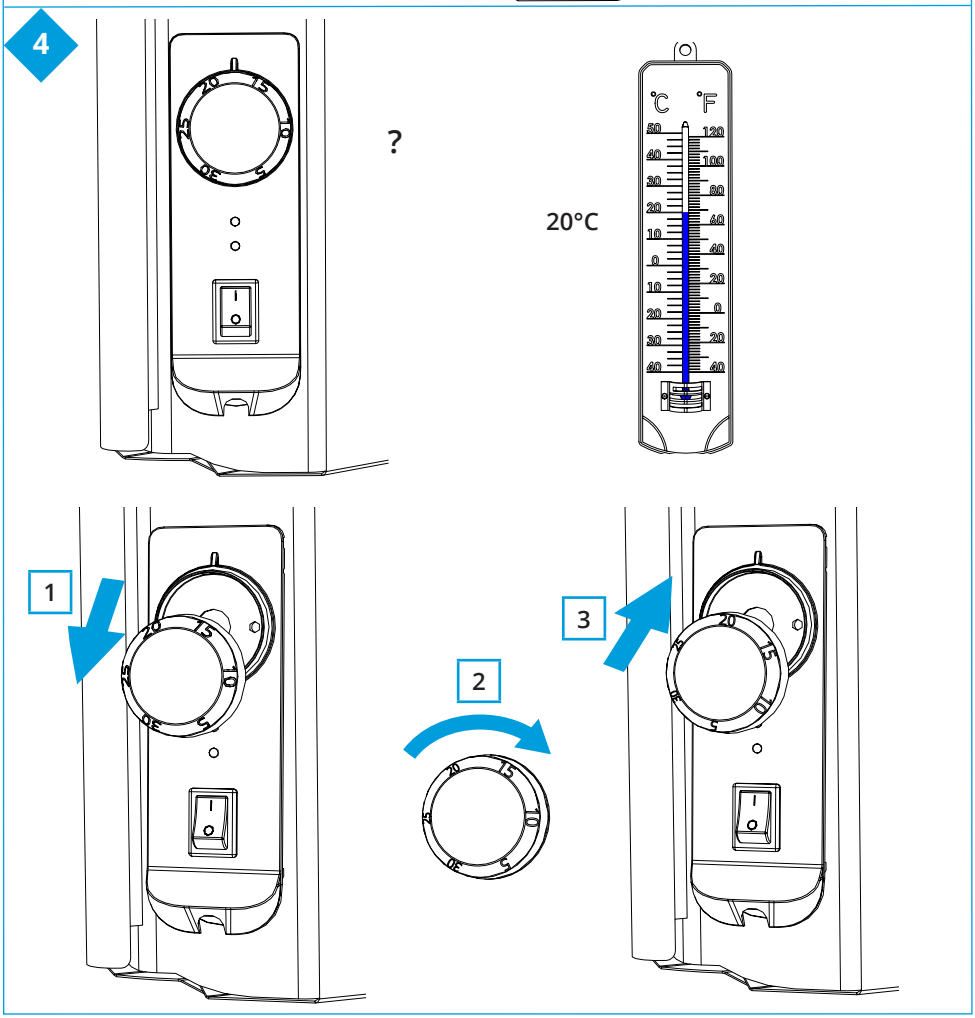
4
?
20°C
°C
°F
1
2
3

5.1

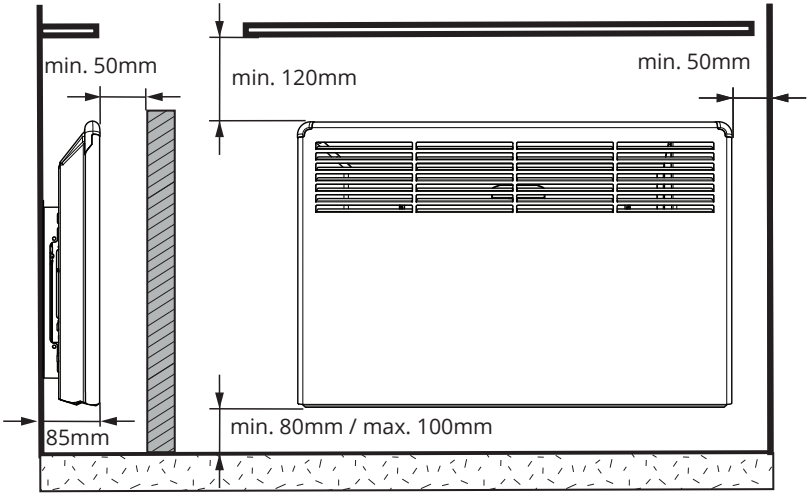

5.2

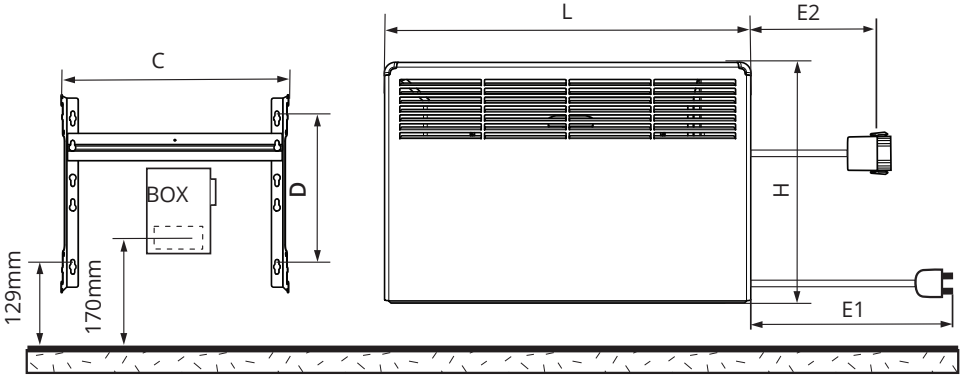

RAK124 / © Ensto 2019

TYPE	*P/W	U/V	IP	H/mm	L/mm	D/mm	C/mm	E1/mm	E2/mm
BETA2-BT-EB	250	230	21	389	451	218	300		500
BETA5-BT-EB	500	230	21	389	585	218	300		500
BETA7-BT-EB	750	230	21	389	719	218	440		500
BETA10-BT-EB	1000	230	21	389	853	218	440		500
BETA15-BT-EB	1500	230	21	389	1121	218	700		700
BETA20-BT-EB	2000	230	21	389	1523	218	1000		700
BETA2-BT-EB-400	250	400	21	389	451	218	300		500
BETA5-BT-EB-400	500	400	21	389	585	218	300		500
BETA7-BT-EB-400	750	400	21	389	719	218	440		500
BETA10-BT-EB-400	1000	400	21	389	853	218	440		500
BETA15-BT-EB-400	1500	400	21	389	1121	218	700		700
BETA20-BT-EB-400	2000	400	21	389	1523	218	1000		700
BETA2-BT-EP	250	230	21	389	451	218	300	950	
BETA5-BT-EP	500	230	21	389	585	218	300	950	
BETA7-BT-EP	750	230	21	389	719	218	440	950	
BETA10-BT-EP	1000	230	21	389	853	218	440	950	
BETA15-BT-EP	1500	230	21	389	1121	218	700	1750	
BETA20-BT-EP	2000	230	21	389	1523	218	1000	1750	
BETA2-BT-EB-IP24	250	230	24	389	451	218	300		500
BETA5-BT-EB-IP24	500	230	24	389	585	218	300		500
BETA7-BT-EB-IP24	750	230	24	389	719	218	440		500
BETA10-BT-EB-IP24	1000	230	24	389	853	218	440		500
BETA15-BT-EB-IP24	1500	230	24	389	1121	218	700		700
BETA20-BT-EB-IP24	2000	230	24	389	1523	218	1000		700
BETA2-BT-EB-IP24-400	250	230	24	389	451	218	300		500
BETA5-BT-EB-IP24-400	500	230	24	389	585	218	300		500
BETA7-BT-EB-IP24-400	750	230	24	389	719	218	440		500
BETA10-BT-EB-IP24-400	1000	230	24	389	853	218	440		500
BETA15-BT-EB-IP24-400	1500	230	24	389	1121	218	700		700
BETA20-BT-EB-IP24-400	2000	230	24	389	1523	218	1000		700

*P ≈ +5%, -10%

6.1

Available on the App Store

GET IT ON Google play

Ensto Heat Control

Android version 4.3 and above
iOS version 8.0 and above

6.2

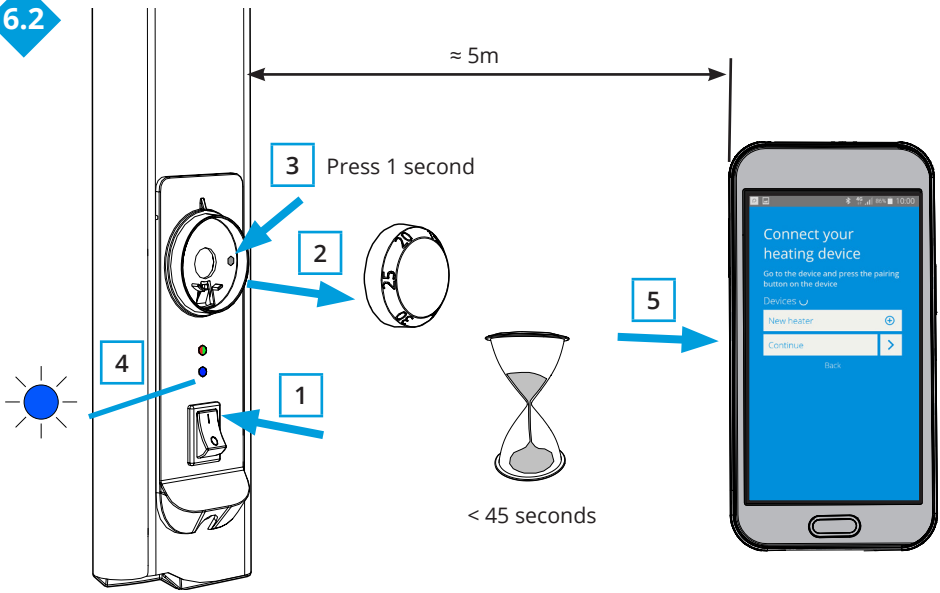

6.3

RAK124 / © Ensto 2019

6.4

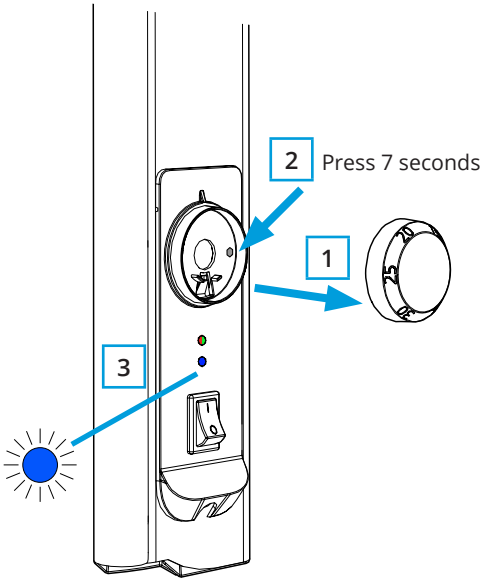

7

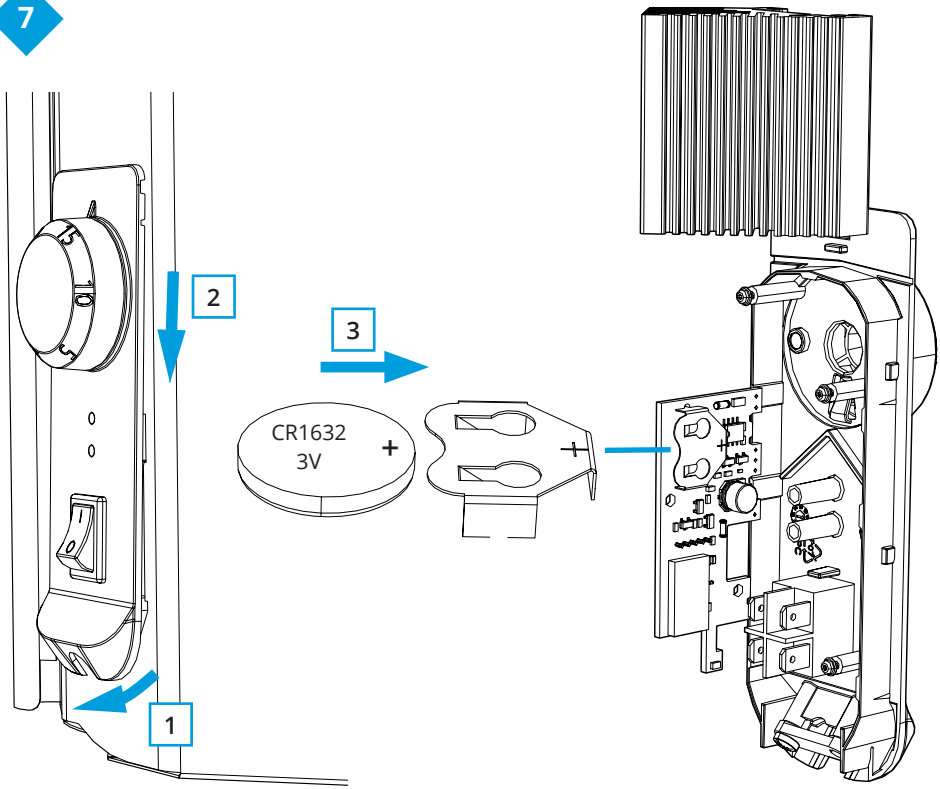

ENG

Beta-BT Heaters

Installation and Operation Instructions

Safety Instructions

- The heaters may only be installed by electrically skilled person.
- The power supply must be disconnected before carrying out any installation or maintenance work on this heater.
- The instruction manual must be stored in a safe location and be available for future installation and service.
- People who are not able to operate according to the manual must not use this appliance.
- CAUTION – Some parts of this heater can become very hot and cause burns. Particular attention has to be where children and vulnerable people are present.
- Children of less than 3 years should be kept away unless continuously supervised.
- Children aged from 3 years and less than 8 years shall only switch on / off the heater provided that it has been placed or installed in its intended normal operating position and they have been given supervision or instruction concerning the use of the heater in a safe way and understand the hazards involved. They shall not plug in, regulate and clean the heater or perform user maintenance.
- If the supply cord is damaged, it must be replaced by the manufacturer or electrically skilled person.

Product Information

- The heaters are intended for permanent installation on the wall rack included in the package, figures 1.1 - 1.4.
- Connect the heater according to the wiring diagram, figures 2a and 2b.
- External voltage has to be connected to terminal 4, if you want to be able to use external temperature change.
- The heaters are double-insulated, class II. Separate earth is not required.
- The dripping water protected BETA IP21 heater must not be installed in places in which it can be subjected to spraying water.
- The splashproof BETA IP24 heater must not be installed in places in which it can be subjected to water jets.
- When the BETA heater is installed in a bathroom, the switch and other controls must not be within the bather's reach.
- The heaters are equipped with an electronic thermostat.
- The auxiliary energy consumption is less than 0,5W.
- Radio frequency range is 2,4 ... 2,483 GHz.
- Radio maximum power is +3 dBm.

LED indicators

LED indicator C		Green: thermostat is on, heating is off
		Red: heating is on
LED indicator B		Blue blinking: pairing is ongoing
		Blue blinking quickly: factory defaults are resetting
		Blue: temperature change
LED indicators C and B		Red and blue blinking alternately: faulty sensor

RAK124 / © Ensto 2019

Control Panel, figure 3

A	Power switch
B	Blue LED indicator
C	Red / Green LED indicator
D	Adjustment knob
E	Pairing the heater with mobile device / Factory reset

Commissioning the Heater

- Use the power switch (A) to switch the heater on (position **I**) and off (position **0**).
- Adjust the desired temperature with the adjustment knob (D).

Calibrating the Adjustment Knob, figure 4

- Check the temperature after approximately 24 hours. If the temperature does not match the set value, calibrate the adjustment knob on the thermostat.
- Remove the adjustment knob.
- Put the knob on the toothing in such a manner, that the knob indicates the actual temperature.
- Set the desired temperature with the adjustment knob.

User Instructions for Ensto Heat Control Application

With this application you can program and change the settings of your heater. Bluetooth technology is used for the wireless connection. You can connect to one device at a time. The range in free space is approximately 5m.

Commissioning

- Download the Ensto Heat Control application from Apple Store or Google Play, figure 6.1.
- Open the application. In "***DEMO***" mode you can practice using the application. The Tutorial video shows application's features and guides you through the commissioning. At any time, you can go back to the Tutorial through the "***Support***" menu.
- After the Tutorial, pair your mobile device with your heater, figure 6.2.
  - » Switch on the heater with the power switch (A).
  - » Remove the adjustment knob (D).
  - » Press the Bluetooth button (E) on the heater for 1 second.
  - » The blue LED indicator (B) blinks.
  - » When the application has found your heater, you can see the default name "***New heater***" on your mobile display.
  - » Press the "***New heater***" button within 45 seconds.
  - » The blue LED indicator (B) turns off, when the pairing is completed or 45 seconds is exceeded.
  - » Put the adjustment knob (D) in place.
- Now you can find your heater in "***Devices / My devices***".

Temperature Change with Calendar, Boost and Vacation

- With this application you can change the setting temperature adjusted with the adjustment knob (D) on the heater.
- The change may be either a rise or a drop in temperature.
- The blue LED indicator (B) is on when the temperature change is in use.
- Press the button on home display to enter the editing mode.
- "***Calendar***" is intended for weekly reoccuring events. For example, on weekdays you can drop the temperature overnight, as well as when you are away from the building. Note! When making settings for overnight, the night must be in two sections.
- "***Boost***" is intended for a temporary temperature change. For example, after a shower you can raise the temperature in the bathroom, so that the floor will dry faster.
- "**Vacation**" is intended for long-term changes in temperature, e.g for a weekend break or an annual holiday.

- The "***Calendar***", "***Boost***" and "***Vacation***" buttons are on / off buttons. When the temperature change is activated, the "***Calendar***" and "***Vacation***" buttons are green, the "***Boost***" button is orange.
- When the function "***Adaptive temperature change***" is active, the thermostat will advance the heating, so that the desired temperature has been reached at the scheduled time. By default, the function is on.

External Temperature Change

- You can use external temperature change, if external voltage has been connected to the heater.
- Disable / Enable the function from "***Settings / External control***".
- From "***Temperature***" you can set desired absolute temperature value. "***Temperature change***" can be either a rise or a drop in the set point temperature. The default for external control is absolute temperature 10 °C.
- The blue LED indicator (B) is on when the temperature change is in use.
- If the "***External Control / Temperature***" is enabled you cannot use the adjustment knob for setting temperature.

Home Screen, figure 6.3

F	Active device
G	Set point temperature
H	Actual temperature
K	On / Off button
L	Enter editing mode

Resetting the Factory Settings, figure 6.4

- Remove the adjustment knob (D).
- Press the Bluetooth button (E) on the heater.
- After 7 seconds, the blue LED (B) indicator B starts to blink quickly.
- Paired devices, consumption information and calendar settings are removed.

Battery

- The purpose of the battery is to maintain the time during power cuts. If the clock does not keep correct time, the battery must be replaced. The battery change interval is several years and is usage dependent.

The battery may only be replaced by a skilled or instructed person.
Disconnect the power supply before replacing the battery.

- Remove the thermostat, figure 7.
- The battery is located on the thermostat circuit card.
- Replace the battery with same type of battery as the original, CR1632.
- Put the thermostat in place.
- Dispose of the empty battery according to local recycling guidelines.

Environmental Aspects

The heater's cardboard packing is suitable for recycling.

When the heater is at the end of the life cycle, it must be disposed of properly according to local recycling guidelines.

Warranty

The warranty period for Ensto Beta heaters is 5 years from the date of purchase but no longer than 6 years from the date of manufacture. The manufacture date is located on the rating label.

Warranty terms, see the product card www.ensto.com.

Declaration of Conformity

Hereby, Ensto Finland Oy declares that the Beta-BT heaters are in compliance with Directive 2014/53/EU. The full text of the EU declaration of conformity is available at the following internet address: www.ensto.com.

RAK124 / © Ensto 2019

LIT **Beta-BT sildytuvus**

Montavimo ir eksploatavimo instrukcijos

Saugos instrukcijos

- Šildytuvus gali montuoti tik kvalifikuotas elektrikas.
- Išjunkite maitinimo tiekimą prieš atlikdami bet kokius montavimo arba priežiūros darbus su šiuo šildytuvu.
- Instrukcijų vadovą reikia laikyti saugioje vietoje, kad būtų galima juo pasinaudoti ateityje atliekant montavimo ir techninės priežiūros darbus.
- Žmonės, kurie negali valdyti šio prietaiso pagal šį vadovą, juo naudotis negali.
- DĖMESIO: kai kurios šio šildytuvo dalys gali labai įkaisti ir nudeginti. Atkreipkite ypatingą dėmesį, jei aplink yra vaikų ir pažeidžiamų žmonių.
- Nepalikite vaikų iki 3 metų be nuolatinės priežiūros.
- Vaikai nuo 3 iki 8 metų šildytuvą įjungti ar išjungti gali tik tuo atveju, jei šildytuvas yra sumontuotas įprastoje darbinėje padėtyje ir vaikai buvo tinkamai apmokyti valdyti šildytuvą saugiai bei suprasdami galimus pavojus. Vaikai negali įjungti ar ištraukti kištuko, reguliuoti ar valyti šildytuvo bei atlikti priežiūros procedūrų.
- Jei pažeistas maitinimo laidas, jį turi pakeisti kvalifikuotas elektrikas arba gamintojas.

Produkto informacija

- Šildytuvai skirti įmontuoti ant laikiklio, komplektuojamo pakuotėje; žr 1.1 - 1.4 pav.
- Prijunkite šildytuvą pagal laidų jungimo schemą, 2a ir 2b pav.
- Išorinė įtampa turi būti prijungta prie 4 gnybto, jei norite naudoti išorinės temperatūros pakeitimą.
- Šildytuvai yra dvigubai izoliuoti II klasės prietaisai. Atskirai įžeminti jų nereikia.
- Nuo vandens lašų apsaugotas BETA IP21 šildytuvas negali būti įrengtas vietose, kur jį gali pasiekti vandens purslai.
- Aplaistymui atsparus BETA IP24 šildytuvas negali būti įrengtas vietose, kur jį gali pasiekti vandens srovė.
- Jei BETA šildytuvas sumontuojamas vonioje, valdikliai ir jungikliai turi būti tokioje vietoje, kur jų nebūtų galima pasiekti maudantis.
- Šildytuvai turi elektroninį termostatą.
- Papildomas energijos suvartojimas yra mažesnis nei 0,5 W.
- Radijo dažnio intervalas yra nuo 2,4 iki 2,483 GHz.
- Maks. radijo galia yra +3 dBm.

LED indikatoriai

LED indikatorius C		Žalias: termostatas įjungtas, šildymas išjungtas
		Raudonas: šildymas įjungtas
LED indikatorius B		Mėlynas mirksi: vyksta susiejimas
		Mėlynas greitai mirksi: atkuriami gamykliniai nustatymai
		Mėlynas: temperatūros keitimas
LED indikatoriai C ir B		Raudonas ir mėlynas indikatorius mirksi pakaitomis: sugedo daviklis

Valdymo skydelis, 3 pav.

A	Galios jungiklis
B	Mėlynas LED indikatorius
C	Raudonas / žalias LED indikatorius
D	Reguliavimo rankenėlė
E	Šildytuvo suporavimas su mobiliuoju prietaisu / atstatymas į gamyklinius nustatymus

Šildytuvo perdavimas eksploatuoti

- Galios jungikliu (A) įjunkite (padėtis **I**) ir išjunkite (padėtis **0**) šildytuvą.
- Nustatykite pageidaujamą temperatūrą naudodami reguliavimo ratuką (D).

Reguliavimo ratuko kalibravimas, 4 pav.

- Patikrinkite temperatūrą po maždaug 24 valandų. Jei temperatūra neatitinka nustatytos vertės, sukalibruokite reguliavimo ratuką ant termostato.
- Nuimkite reguliavimo ratuką.
- Įstatykite ratuką į vietą tokiu būdu, kad jis nurodytų dabartinę temperatūrą.
- Nustatykite pageidaujamą temperatūrą naudodami reguliavimo ratuką.

Naudotojo instrukcijos dėl „Ensto Heat Control“ programos

Per šią programą galite programuoti ir keisti šildytuvo nustatymus. Belaidžiui ryšiui naudojama „Bluetooth“ technologija. Vienu metu galite prijungti vieną įrenginį. Neblokuojamos erdvės diapazonas yra 5 metrai.

Eksploatavimas

- Atsisiųskite „Ensto Heat Control“ programą iš „Apple Store“ arba „Google Play“, 6.1 pav.
- Atidarykite programą. Režimu „**DEMO**“ galite praktikuotis, kaip naudoti programą. Mokomajame vaizdo įraše parodytos programos savybės ir eksploatavimo gairės. Per meniu „**Support**“ (Palaikymas) galite bet kuriuo metu grįžti prie mokomosios medžiagos.
- Peržiūrėję mokomąją medžiagą susiekite savo mobilųjį įrenginį su savo šildytuvu (6.2 pav.).
  - » Įjunkite šildytuvą įjungdami galios jungiklį (A).
  - » Nuimkite reguliavimo ratuką (D).
  - » 1 sekundei paspauskite ant šildytuvo esantį „Bluetooth“ mygtuką (E).
  - » Ima mirksėti mėlynas LED indikatorius (B).
  - » Programai aptikus jūsų šildytuvą, jūsų mobilusis įrenginys parodo numatytąjį pavadinimą „**New heater**“ (Naujas šildytuvas).
  - » Per 45 sekundes paspauskite mygtuką „**New heater**“ (Naujas šildytuvas).
  - » Mėlynas LED indikatorius (B) išsijungia, kai baigiamas susiejimas arba po 45 sekundžių.
  - » Uždėkite reguliavimo ratuką (D) į vietą.
- • Dabar galite rasti savo šildytuvą prie „**Devices / My devices**“ (Įrenginiai / Mano įrenginiai).

Temperatūros keitimas pagal Kalendoriaus, Pagerinimo ar Atostogų funkcijas

- Su šia programa galite keisti termostato reguliavimo ratuku (D) nustatytą šildytuvo temperatūrą.
- Keitimas gali būti temperatūros padidinimas arba sumažinimas.
- Kai naudojamas temperatūros keitimas, dega mėlynas LED indikatorius (B).
- Norėdami eiti į redagavimo režimą, pradžios ekrane spauskite mygtuką .
- „**Calendar**“ (Kalendorius) skirta kas savaitę pasikartojantiems įvykiams. Pavyzdžiui, savaitės dienomis galite sumažinti temperatūrą per naktį ir jums esant išvykus. Pastaba! Atliekant nakties keitimus, naktis bus padalinta į dvi dalis.
- „**Boost**“ (Pakėlimas) skirta laikinai pakeisti temperatūrą. Pavyzdžiui, po dušo galite pakelti temperatūrą vonioje, kad grindys greičiau išdžiūtų.
- „**Vacation**“ (Atostogos) skirta ilgalaikiams temperatūros pokyčiams, pvz., savaitgalio pertraukai ar kasmetinėms atostogoms.

- Mygtukai „**Calendar**“ (Kalendorius), „**Boost**“ (Pakėlimas) ir „**Vacation**“ (Atostogos) yra įjungimo / išjungimo mygtukai. Kai temperatūros keitimas suaktyvinamas, mygtukai „**Calendar**“ (Kalendorius) ir „**Vacation**“ (Atostogos) yra žali, o mygtukas „**Boost**“ (Pakėlimas) – oranžinis.
- Kai suaktyvinta funkcija „**Adaptive temperature change**“ (Adaptyvus temperatūros keitimas), termostatas paskatins šildymą, kad pageidaujama temperatūra būtų pasiekta suplanuotu laiku. Numatytai funkcija yra įjungta.

Išorinis temperatūros keitimas

- Galite naudoti išorinį temperatūros keitimą, jei prie šildytuvo prijungta išorinė įtampa.
- Išjunkite / įjunkite funkciją iš „**Settings / External control**“ (Nustatymai / Išorinis valdymas).
- Nustatyme „**Temperature**“ (Temperatūra) galite nustatyti norimą absoliutinę temperatūros vertę. „**Temperature change**“ (Temperatūros keitimas) gali padidinti arba sumažinti nustatytą taškinę temperatūrą. Nustatytoji išorinės kontrolės vertės yra absoliutinė temperatūra 10 °C.
- Kai naudojamas temperatūros keitimas, dega mėlynas LED indikatorius (B).
- Jei įjungta „**External Control / Temperature**“ (Išorinis valdymas / temperatūra), negalite naudoti reguliavimo rankenėlės temperatūrai nustatyti.

Pradžios ekranas, 6.3 pav.

F	Aktyvus prietaisas
G	Nustatytojo taško temperatūra
H	Faktinė temperatūra
K	Įjungimo / išjungimo mygtukas
L	Įeikite į redagavimo režimą

Gamyklinių nustatymų atkūrimas, 6.4 pav.

- Nuimkite reguliavimo ratuką (D), 6.4 pav.
- Paspauskite ant šildytuvo esantį „Bluetooth“ mygtuką (E).
- Po 7 sekundžių mėlynas LED (B) indikatorius B pradeda greitai mirksėti.
- Susieti įrenginiai, sąnaudų informacija ir kalendoriaus nustatymai ištrinami.

Baterija

- Baterija skirta išlaikyti laiko informaciją maitinimo pertraukimo metu. Jei laikrodis tinkamai laiko nerodo, bateriją reikia pakeisti. Baterijos keitimo intervalas yra keletas metų, priklausomai nuo naudojimo.

Bateriją gali keisti tik įgudęs arba apmokytas asmuo.
Prieš keisdami bateriją, atjunkite maitinimo tinklą.

- Ištraukite termostatą, 7 pav.
- Baterija yra termostato kontūro plokštėje.
- Bateriją keiskite to paties kaip ir originali tipo baterija, CR1632.
- Įstatykite termostatą į vietą.
- Išsieikvojusią bateriją išmeskite pagal vietines perdirbimo gaires.

Aplinkosaugos aspektai

Šildytuvo kartoninę pakuotę galima perdirbti.

Kai šildytuvo eksploatavimo laikotarpis baigiasi, jį reikia utilizuoti laikantis vietinių perdirbimo reikalavimų.

Garantija

„Ensto Beta“ šildytuvų garantinis laikotarpis yra 5 metai nuo įsigijimo datos, tačiau ne ilgesnis nei 6 metai nuo pagaminimo. Pagaminimo data nurodyta techninių duomenų etiketėje. Garantijos sąlygos pateiktos gaminio kortelėje adresu www.ensto.com.

Atitikties deklaracija

Čia „Ensto Finland Oy“ pareiškia, kad „Beta“ šildytuvai yra suderinami su Direktyva 2014/53/ES. Visą ES atitikties deklaracijos tekstą galite rasti šiuo internetiniu adresu: www.ensto.com.

RUS Нагреватели Beta-BT

Руководство по установке и эксплуатации

Инструкции по технике безопасности

- Установку нагревателей могут производить только квалифицированные электрики.
- Перед выполнением любых работ по установке или техобслуживанию нагреватель необходимо отсоединить от сети питания.
- Руководство по установке и эксплуатации следует хранить в надежном месте. Оно должно быть доступно на случай выполнения монтажа и обслуживания.
- Эксплуатация прибора лицами, не способными использовать его в соответствии с данной инструкцией, запрещена.
- ОСТОРОЖНО! Некоторые детали этого нагревателя могут быть очень горячими, об них можно обжечься. Будьте особенно осторожны, когда по близости дети или лица с ограниченными возможностями.
- Нельзя оставлять рядом детей до 3 лет без постоянного присмотра.
- Детям от 3 до 8 лет разрешается включать/выключать нагреватель, только если он смонтирован или установлен в надлежащее рабочее положение, и ребенку показали или рассказали, как безопасно пользоваться нагревателем, и он понимает возможные риски. Им не разрешается вставлять вилку в розетку, регулировать и чистить нагреватель, а также выполнять пользовательское обслуживание.
- Если поврежден силовой кабель, его замену должен выполнить производитель или квалифицированный электрик.

Сведения о продукте

- Эти нагреватели предназначены для стационарной установки на стену с помощью идущего в комплекте кронштейна, рис. 1.1 - 1.4.
- Подключите нагреватель в соответствии со схемой электропроводки, рис. 2a и 2b.
- При желании использовать внешнее управление температурой подключайте управляющий сигнал к клемме 4.
- Нагреватели обеспечены двойной изоляцией класса II. Отдельное заземление не требуется.
- Нагреватели BETA IP21 с защитой от водяных капель запрещается устанавливать в местах, где на них могут попасть брызги.
- Нагреватели BETA IP24 с защитой от брызг запрещается устанавливать в местах, где на них может попасть сильная струя воды.
- Если нагреватель BETA устанавливается в ванной, его переключатель и другие средства управления должны располагаться вне зоны, доступной принимающему ванну.
- Нагреватели оборудованы электронным термостатом.
- Потребление вспомогательной энергии составляет менее 0,5 Вт.
- Диапазон радиочастот: 2,4 ... 2,483 ГГц.
- Макс. мощность радиоизлучения +3 дБ/мВт.

Панель управления, рис. 3

A	Клавиша включения
B	Синий светодиод
C	Красный / синий светодиод
D	Ручка регулировки температуры
E	Обогреватель соединяется с мобильным устройством / Восстановление заводских настроек

Светодиод **индикаторы**

Светодиод C		Зеленый: термостат включен, обогрев отключен
		Красный: обогрев включен
Светодиод B		Мигающий синий: устанавливается соединение
		Быстро мигающий синий: выполняется сброс до заводских настроек
		Синий: изменение температуры
Светодиоды C и B		По очереди мигают красный и синий: неисправен датчик

Ввод обогревателя в эксплуатацию

- С помощью клавиши включения (A) включите (положение **I**) и выключите (положение **0**) обогреватель.
- Настройте нужную температуру с помощью ручки регулировки (D).

Калибровка термостата, рис. 4

- Проверьте температуру примерно через 24 ч. Если температура не соответствует заданному значению, выполните калибровку.
- Снимите ручку регулировки.
- Установите ручку на шестеренку таким образом, чтобы ее положение соответствовало фактической температуре.
- Настройте нужную температуру с помощью ручки.

Руководство пользователя к приложению Ensto Heat Control

Это приложение позволяет программировать и менять настройки вашего нагревателя. Беспроводная связь реализована с помощью технологии Bluetooth. Возможно подключение только одного устройства единовременно. Радиус действия составляет около 5 м.

Ввод в эксплуатацию

- Скачайте приложение Ensto Heat Control из Apple Store или Google Play, рис. 6.1.
- Откройте приложение. Опробовать приложение можно в демонстрационном режиме «**ДЕМО**». В обучающем видео показаны функции приложения и даны указания по вводу в эксплуатацию. Вы можете в любой момент открыть обучающее видео («Tutorial») через меню помощи «**Поддержка**».
- Просмотрев обучающее видео, установите соединение своего мобильного устройства с нагревателем, рис. 6.2.
  - » Включите нагреватель с помощью клавиши включения (A).
  - » Снимите ручку регулировки (D).
  - » Нажмите кнопку Bluetooth (E) на нагревателе и удерживайте 1 секунду.
  - » Светодиод (B) мигает синим цветом.
  - » После того, как приложение найдет ваш нагреватель, на экране вашего мобильного отобразится его имя по умолчанию «**Новый нагреватель**».
  - » Нажмите и удерживайте кнопку «**Новый нагреватель**» в течение 45 секунд.

» Синий светодиод (B) гаснет, когда соединение установлено или 45 секунд истекли.
» Установите ручку регулировки обратно (D).

- После этого ваш нагреватель начнет отображаться на вкладке «**Устройства / Мои устройства**».

Изменение температуры с помощью функций Календарь, Усиление и Отпуск

- Приложение позволяет изменять температуру, заданную с помощью регулировочной ручки (D) на нагревателе.
- Температуру можно менять как в большую, так и в меньшую сторону.
- При изменении температуры загорается синий светодиод (B).
- Для перехода в режим редактирования нажмите кнопку на главной странице приложения.
- «**Календарь**» предназначен для работы с событиями, повторяющимися еженедельно. Например, в рабочие дни можно снизить температуру на ночное время и время, когда вас нет дома. Внимание! При создании настроек на ночное время, период необходимо разбивать на две части.
- «**Ускорение**» служит для временных изменений температуры. Например, можно увеличить температуру в ванной после приема душа, чтобы пол высох быстрее.
- «**Отпуск**» предназначен для продолжительных изменений температуры, например, на период отъезда на выходные или ежегодного отпуска.
- Кнопки «**Календарь**», «**Ускорение**» и «**Отпуск**» выполняют включение и отключение соответствующих функций. При активации изменения температуры кнопки «**Календарь**», «**Отпуск**» загораются зеленым, а кнопка «**Ускорение**» оранжевым.
- Когда включена функция «**Адаптивное изменение температуры**» термостат регулирует нагрев так, чтобы необходимая температура была достигнута в заданное время. По умолчанию эта функция включена.

Внешнее изменение температуры

- Если к нагревателю подключен внешний управляющий сигнал, возможно использовать функцию внешнего изменения температуры.
- Функция активируется / деактивируется через «**Настройки / Внешнее управление**».
- Нужное абсолютное значение температуры можно задать через вкладку «**Температура**». «**Изменение температуры**» позволяет увеличивать и уменьшать уставку температуры. Настройка по умолчанию для внешнего управления — 10 °C.
- При изменении температуры загорается синий светодиод (B).
- Когда включена функция «**Внешнее управление / Температура**», с помощью регулировочной ручки температуру настроить нельзя.

Главная страница, рис. 6.3

F	Активное устройство
G	Уставка температуры
H	Фактическая температура
K	Кнопка и вкл./откл.
L	Вход в режим редактирования

Восстановление заводских настроек, рис. 6.4

- Снимите ручку регулировки (D), рис. 6.4.
- Нажмите кнопку Bluetooth (E) на нагревателе.
- Через 7 секунд синий светодиод индикатор (B) начнет быстро мигать.
- Информация о сопряженных устройствах, данные расхода и настройки календаря будут удалены.

Аккумуляторная батарея

- Аккумуляторная батарея служит для поддержания работы часов во время отключения питания. Если часы сбиваются, необходимо заменить аккумуляторную батарею. Батарею необходимо менять каждые несколько лет — в зависимости от условий эксплуатации.

Замена аккумуляторной батареи должна выполняться только квалифицированным и обученным персоналом. Перед заменой аккумуляторной батареи необходимо отсоединить устройство от сети питания.

- Снимите термостат, рис. 7.
- Аккумуляторная батарея находится на печатной плате термостата.
- Замените аккумуляторную батарею на батарею такого же типа, как оригинал: CR1632.
- Установите термостат на место.
- Утилизируйте отработавшую аккумуляторную батарею в соответствии с местными требованиями по переработке отходов.

Охрана окружающей среды

Картонная упаковка нагревателя пригодна для вторичной переработки.

Отработавший нагреватель необходимо утилизировать надлежащим образом в соответствии с местными требованиями по переработке отходов.

Гарантия

Гарантийный срок для нагревателя Ensto Beta составляет 5 лет с даты покупки, но не более чем 6 лет с даты изготовления. Дата изготовления указана в паспортной табличке.

Условия гарантии указаны в карте изделия, размещенной на сайте www.ensto.com.

Декларация соответствия

Настоящим Ensto Finland Oy подтверждает соответствие нагревателей Beta требованиям Директивы 2014/53/EC. С полным текстом декларации соответствия ЕС можно ознакомиться по адресу: www.ensto.com.

СВЕДЕНИЯ О СЕРТИФИКАЦИИ

Товар сертифицирован и соответствует требованиям нормативных документов.

Фирма-изготовитель:

Ensto Finland Oy (Энсто Финлянд Ой) (Финляндия)
Ensio Miettisen katu 2 (Ул. Энсио Меттисен, 2)
P.O.BOX 77 (А/я 77)
06101 Porvoo (06101 Порвоо)
Finland (Финляндия)
Тел. +358 204 7621
Факс +358 204 762753

Импортер:

ООО ”Энсто Рус”
105062 Москва
Подсосенский переулок, д.20, стр.1
Тел. +7 495 258 52 70
Факс. +7 495 258 52 69

ООО ”Энсто Рус”
Россия, 198205 Санкт-Петербург
Таллинское шоссе (Старо-Паново),
дом 206, литер А, офис 2128
тел. (812) 325 93 40
факс (812) 325 93 41

ensto.russia@ensto.com
www.ensto.ru

RAK124 / © Ensto 2019

Better life.
With electricity.

ensto.com

ENSTO

Ensto Finland Oy
Ensio Miettisen katu 2, P.O. Box 77
FIN-06101 Porvoo, Finland
Tel. +358 20 47 621
Customer service +358 200 29 007
ensto@ensto.com